Graphite COVA GmbH =

Graphitwerkstoffe und Bauteile, Zeichnungsteile
und Spezialprodukte aus Graphit

brunner

Brunner
Antriebstechnik GmbH

Prätoriusstraße 3-5
D-76448 Durmersheim

Telefon: 0 72 45 / 8 05 90-0
Telefax: 0 72 45 / 8 05 90-29

www.brunner-antriebstechnik.de
info@brunner-antriebstechnik.de

Graphite COVA GmbH

ist Hersteller von Spezialprodukten aus Kohle- und Grafitwerkstoffen
für Bau- und Zeichnungsteilen nach Kundenvorgabe

Graphite COVA GmbH

ist die Nachfolgeorganisation der bekannten
C.CONRADTY NÜRNBERG GmbH & CO.KG.

Herstellung von Graphitwerkstoffen:

- Stranggepresste Qualitäte
- Gesenkgepresste Qualität
- Isostatisch gepresste Qual

Internet: www.brunner-antriebstechnik.de
E-Mail: info@brunner-antriebstechnik.de

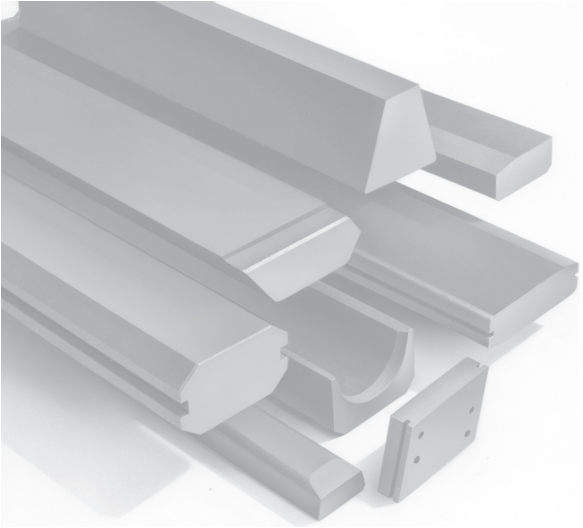

Brunner
Antriebstechnik GmbH

Prätoriusstraße 3-5
D-76448 Durmersheim

Telefon: 0 72 45 / 8 05 90-0
Telefax: 0 72 45 / 8 05 90-29

www.brunner-antriebstechnik.de
info@brunner-antriebstechnik.de

Technische Daten für Elektrographit

Ausschnitt aus dem COVA – Produktprogramm

Qualität	Standard-formate (mm)	Raum-gewicht (g / cm³)	Poro-sität (%)	Spez. el. Wider-stand * ▯ mm² / m)	Druck-festigkeit (N / mm²)	Biege-festigkeit (N / mm²)	Asche-gehalt (%)	Thermischer Ausdehnungs-koeffizient * (10^{-6} / K)	Wärme-leit-fähigkeit (W /m K)
Strang-gepresst									
CCF/XN	∅ 30 .. 105	1,72 - 1,75	14 - 17	6 - 8	30 - 40	20 - 25	<0,1	1,8 - 2,5	120 - 140
CCF/XN	∅ 110 .. 280	1,70 - 1,73	16 - 19	6 - 8	26 - 32	17 - 20	<0,1	1,6 - 2,2	120 - 140
CCF/XN	Platten **	1,66 - 1,73	18 - 20	5 - 8	22 - 28	16 - 19	<0,1	1,6 - 2,2	120 - 140
EL/XN	∅ 300 .. 600	1,67 - 1,73	17 - 20	5 - 7	23 - 28	10 - 14	<0,8	1,5 - 2,0	130 - 150
Gesenk-gepresst									
B 513 XN	∅25..400, 300x240x500	1,75	16	14 - 20	53	24	<0,1	3,5 - 4,5	100
B 527 XN	∅25..135, 75x150x500	1,75	15	13 - 20	57	25	<0,1	3,5 - 4,5	95
B 527 DXN	∅50..300	1,84	11	12 - 16	68	35	<0,1	4 - 5	110
Isostatisch gepresst									
B 640 XN	auf Anfrage, Rund- und Rechteckformate	1,76	13	16 - 18	79	34	<0,15	3,3	80
B 644 XN	auf Anfrage, nur Rechteckformate	1,82	9	11 - 13	92	40	<0,1	3,8	105

Alle Werte sind als Mittelwerte / typische Wertebereiche zu betrachten

Andere Sorten auf Anfrage!

Fertigungsprogramm Spezialprodukte

brunner

Brunner
Antriebstechnik GmbH

Prätoriusstraße 3-5
D-76448 Durmersheim

Telefon: 0 72 45 / 8 05 90-0
Telefax: 0 72 45 / 8 05 90-29

www.brunner-antriebstechnik.de
info@brunner-antriebstechnik.de

Aluminium Industrie
- Grafit-Gaseinleitungsrohre
- Grafit-Impeller-Systeme für Aluminiumentgasung
- Giessringe für Hot-Top-Casting und für Gas-Slip-Systeme
- Grafitplatten und -rollen für Aluminiumstrangpressen

Metallurgie
- Grafitplatten und -teller für Sinterprozesse
- Grafitschiffchen für die Wärmebehandlung von Pulvern
- Grafittiegel für Sinteröfen
- Ofenbauteile und Heizelemente
- Flexible Kohle- und Grafitfilze, Grafit-Hartfilze für Wärmeisolierung
- Formen für Drill-Bits-Sinterung
- Grafitplatten und -formen für Schutzgaslötung

Stahlindustrie
- Grafitheizstäbe und -kontakte für die Stahlentgasung

Nichteisenmetall-Industrie
- Grafitkokillen für Stranggussanlagen
- Grafitstäbe und -kontakte für Widerstandsöfen
- Grafitschutzrohre für Thermoelemente
- Rührstäbe, Stopfen und Ausgüsse
- Grafittiegel für Edelmetall- und Dentallegierungen
- Grafitschiffchen
- Grafitkokillen für die Ingot-Fertigung

Maschinenbau
- Lager und Dichtungen für Pumpen, Unterwasserpumpen
- Lager für Furniertrockner
- Ringe und Dampfkopfdichtungen für Papier- und Textilmaschinen
- Turbinenringe für Wasserkraftwerke
- Ringe und Trennschieber für Kompressoren
- Halbfabrikate für mechanische Anwendungen

Chemische Industrie
- Kohlenstoffsteine für chemisch beständige Auskleidungen
- Kohle- und Grafitrohre und -düsen
- Grafitelektroden für die Elektrochemie
- Zersetzergrafit
- Grafitanoden für die Galvanotechnik
- Kohle- und Grafitringe, -dichtungen und -lager

Glasindustrie, Glasfaser-Produktion, Quarz
- Poröskohle für das Nassblasverfahren
- Vacuum Lifters für die automatische Glasherstellung
- Grafiteinlagen für Transportsysteme
- Grafitkomponenten für Float-Glass-Prozess
- Grafitrollen für Glasfaserproduktion
- Grafitstäbe und -röhre für Quarzproduktion

Elektrische Anwendung
- Kohleschleifstücke für Trolleybusse und Krane
- Kohleblöcke für die Kohlebürstenherstellung

EDM-Grafite
- Rohlinge und Rohelektroden

Zu Ihrer schnellen Information www.graphitecova.com - für Unterlagen oder Beratung, bei Fragen oder Anregungen - rufen Sie uns einfach an.
Bis bald am Telefon, bei einem persönlichen Gespräch oder auf unserer Homepage.

Aus Durmersheim grüßt Sie freundlichst
Ihr Team Brunner Antriebstechnik GmbH

Internet: www.brunner-antriebstechnik.de
E-Mail: info@brunner-antriebstechnik.de